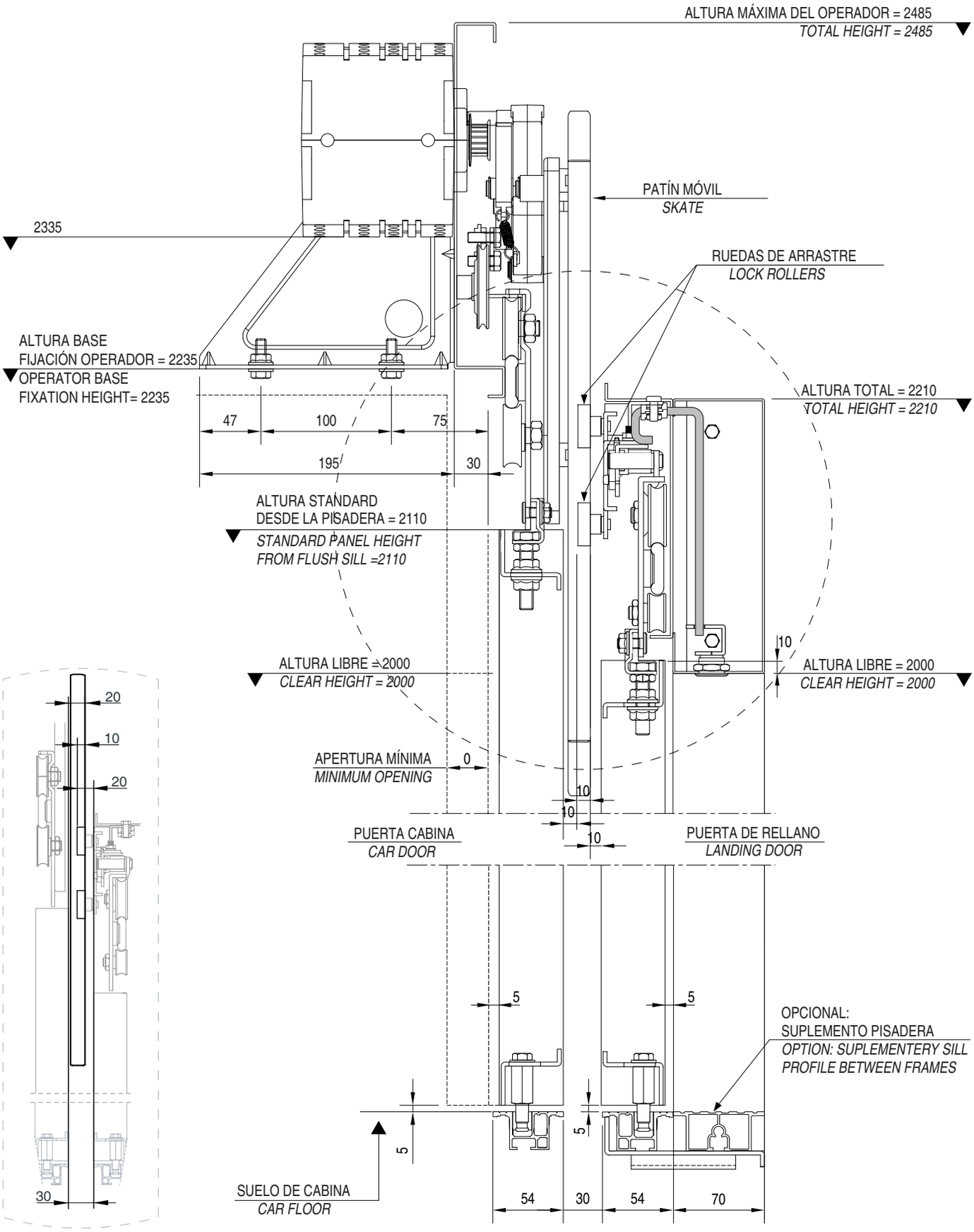SITUACIÓN DEL PATÍN CON LAS RUEDAS DE ARRASTRE
COUPLING ARRANGEMENT BETWEEN SKATE AND LOCK